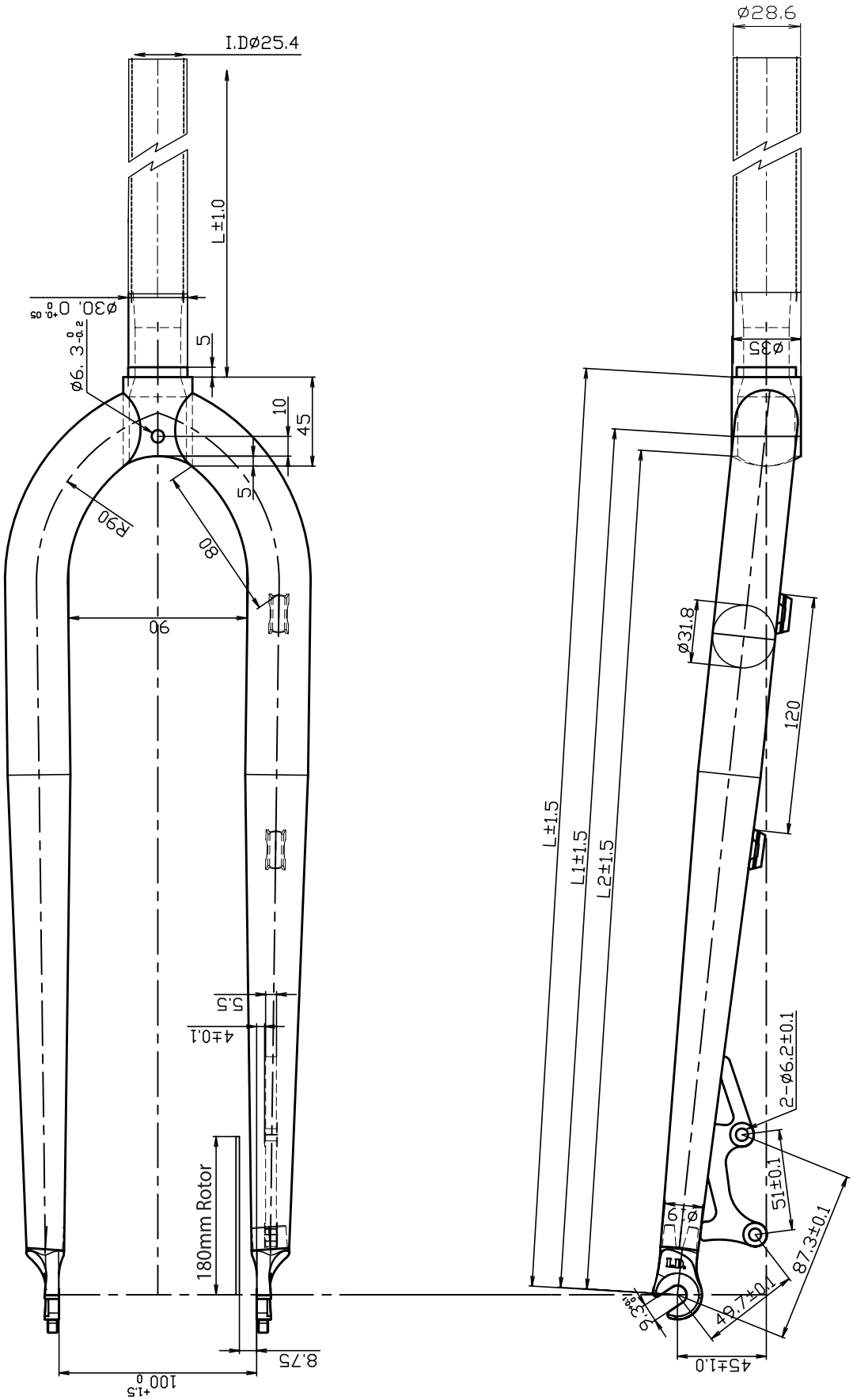

445mm	445	415	405
465mm	465	435	425
A-C SIZE	L	L1	L2

FKITXC45K and FKITXC46K
XC Rigid Steel forks